図番 AF-31547

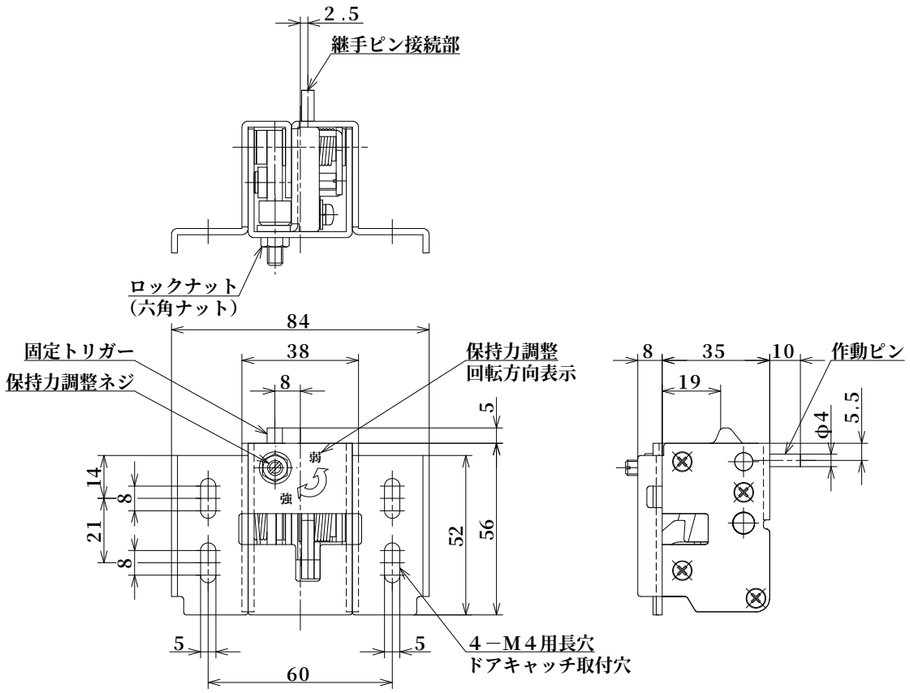

ドアキャッチ

【注意１】このドアキャッチは扉厚寸法４０mm、扉間寸法４０mmを基準としています。
最小扉厚寸法は４０mm以上、最小扉間寸法は１５mm以上から使用可能です。
但し、ドアキャッチにカバーを装着することができる扉間寸法は２５mm以上からになります。

【注意２】ドアキャッチとフラット金具（MFC－１A・１B型）を併用した場合は、固定トリガーと固定金具とが保持されないように、必ず保持力の調整を行ってください。

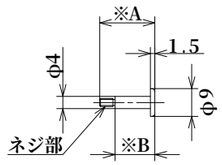

付属部品	※A寸法	※B寸法
継手ピン①	8	3
継手ピン②	13	8
継手ピン③	18	13
継手ピン④	23	18
継手ピン⑤	28	23

継手ピン

【注意１】必ず扉厚に合った継手ピンをドアキャッチの作動ピンに取り付けてから、使用してください。
詳細は、『N－５１CP型ドアキャッチ取付要領図２』の「継手ピン取付図」をご参照ください。

【注意２】扉厚が６５mm以上の場合は、継手ピンは特注品扱いになります。

【注意３】扉厚が６５mm以上の場合は、ドアキャッチの作動ピンと継手ピンの接続部破損防止のため、継手ピン用サポート部品（ピンガイド）をドアキャッチに取り付けることを推奨致します。
尚、継手ピン用サポート部品（ピンガイド）は、特注品扱いになります。

付属部品

No.	部　品　名	数量	備　考
1	カバー	1	
2	固定金具	1	
3	フック	1	
4	ドアキャッチ・フック取付ネジ	8	M4×10 ナベ小ネジ
5	固定金具取付ネジ	2	M4×8 サッシ用サラ小ネジ
6	継手ピン①	1	扉厚４０mm用
7	継手ピン②	1	扉厚４５mm用
8	継手ピン③	1	扉厚５０mm用
9	継手ピン④	1	扉厚５５mm用
10	継手ピン⑤	1	扉厚６０mm用
11	施工／取扱説明書	1	

【備考１】このドアキャッチは、上部に作動トリガーがないため、戸袋上枠に取り付ける保護プレートは不要になります。

【備考２】このドアキャッチは、扉の開き勝手（右開き・左開き）に関係なく、ご使用になれます。

【備考３】N－５１BP型ドアキャッチとの互換性については、ドアキャッチと固定金具の切欠き穴及び取付穴位置等の互換性は確保していますが、フックについては取付位置及び取付穴位置が異なるため、互換性はありません。
また、外形寸法も異なるため使用できません。

【備考４】N－５１BP型継手作動ピンは、N－５１CP型継手ピンと外形寸法が異なるため、使用できません。

【備考５】N－５１BP型ドアキャッチをN－５１CP型ドアキャッチに交換する際は、必ずセット（ドアキャッチ・フック・固定金具）で交換をしてください。

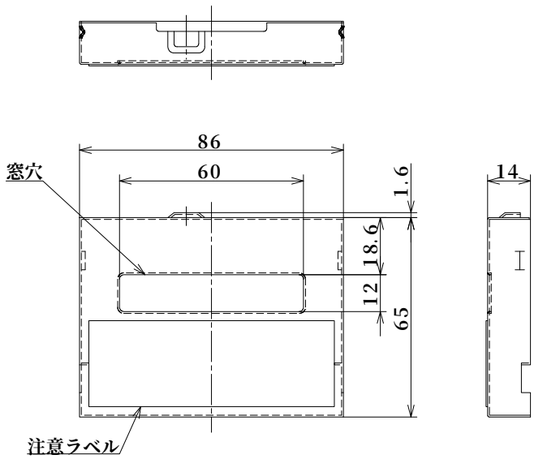

カバー　表面：ヘアライン仕上げ

【注意１】扉間が２５mm以上からドアキャッチに装着することができます。

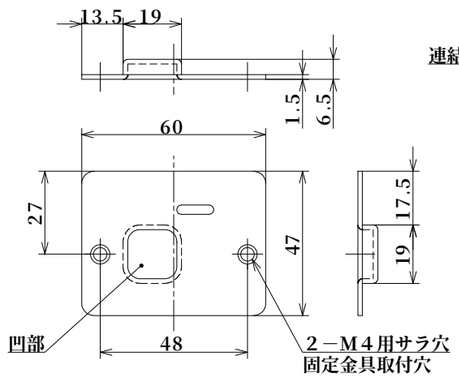

固定金具　表面：ヘアライン仕上げ

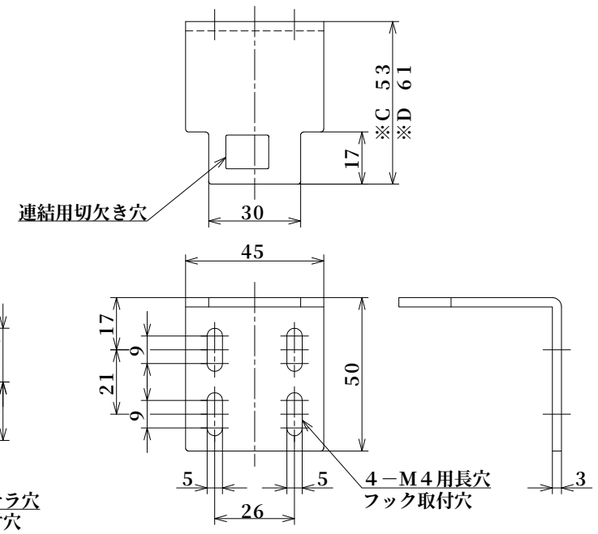

フック　表面：ヘアライン仕上げ

【注意１】フックは、扉間が４０mm用※Cと４８mm用※Dの２種類が標準品となっておりますので、発注して頂く際にご指示願います。
また、上記以外の扉間用フックについては、特注品扱いになります。

改訂 a 注意項目一部変更 2007.06.19 ｲﾁｶﾜ

N-51CP型ドアキャッチ　外形図							
作動方式：作動ピン方式							
尺度	1/2	承認	田村 2005.01.26	検図	三枝 2005.01.26	設計	斉藤 2005.01.22
ニッケイ株式会社				図番	AF-31547-a		